Lavadero y Mueble Contemporáneo

Ancho: 80 cm
Fondo: 60 cm
Alto: 87.5 cm (sin patas)

Formacryl

Especificaciones

LAVADERO

- Fabricado en acrílico termoformado
- Reforzado con fibra de vidrio

MUEBLE

- Fabricado en PVC expandido
- 2 puertas abatibles
- Resistente a la humedad
- Resistente a los cambios de temperatura
- Se fabrica con Llave monomando o Llave mezcladora de lujo a elección del cliente

Accesorios

Llave monomando **
Llave mezcladora de lujo **
Sistema de nivelación
Rejilla de drenado *(Opcional)*

*** Cualquiera de ellas a elección del cliente, verificando su costo*
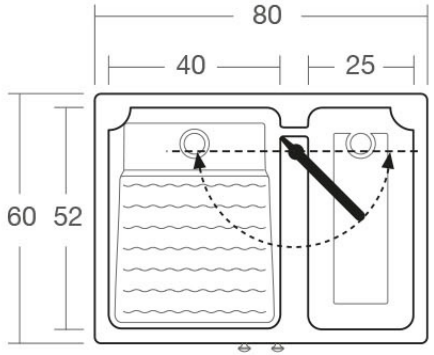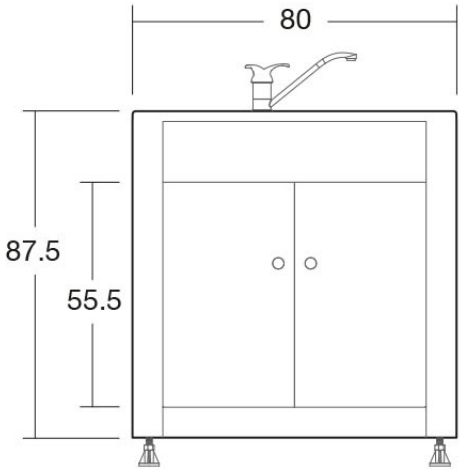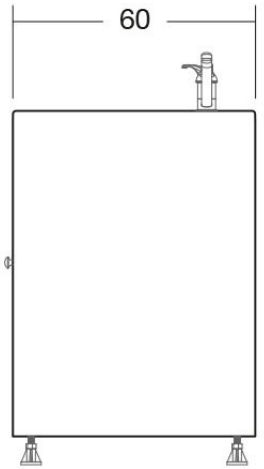
Medidas